Guide : IMPLANTATION DES PANNES

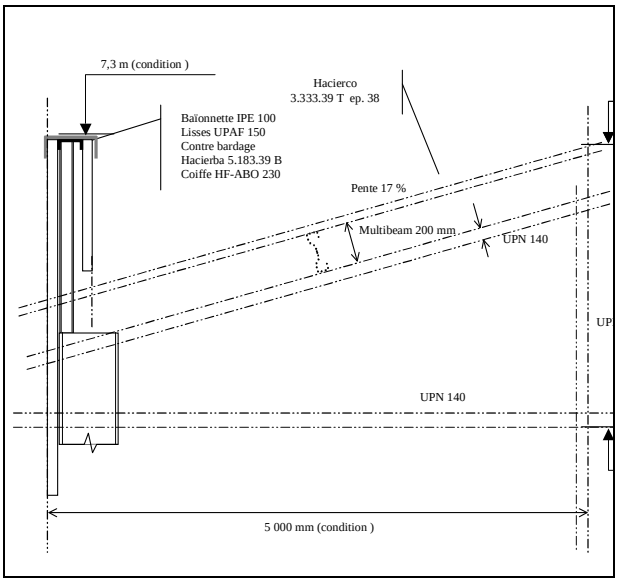

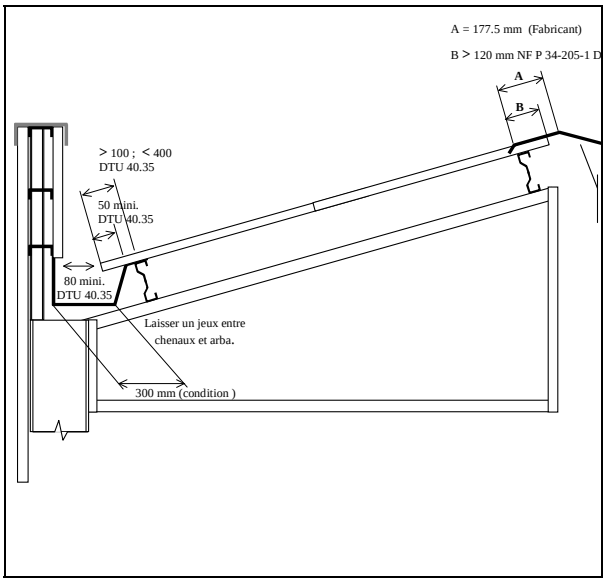

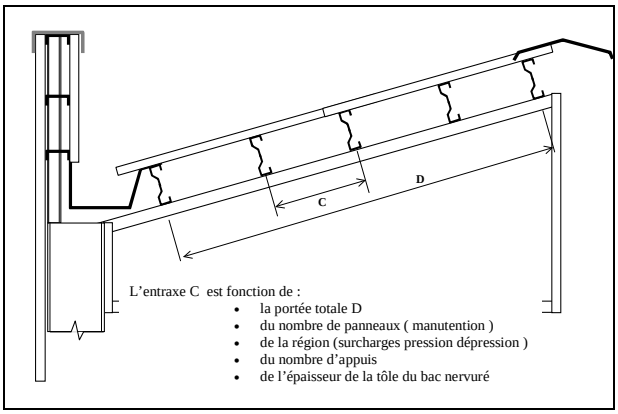

L'entraxe C est fonction de :

- la portée totale D
- du nombre de panneaux (manutention)
- de la région (surcharges pression dépression)
- du nombre d'appuis
- de l'épaisseur de la tôle du bac nervuré

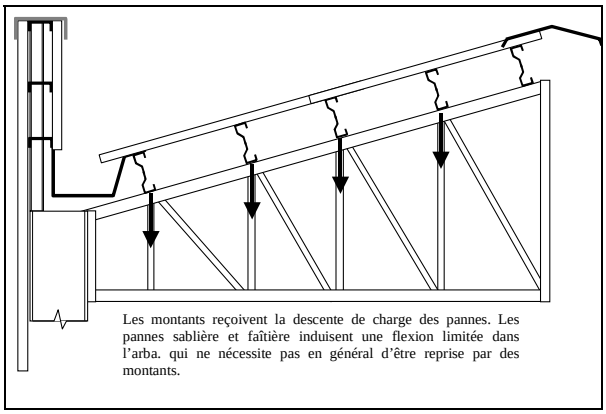

Les montants reçoivent la descente de charge des pannes. Les pannes sablière et faîtière induisent une flexion limitée dans l'arba. qui ne nécessite pas en général d'être reprise par des montants.