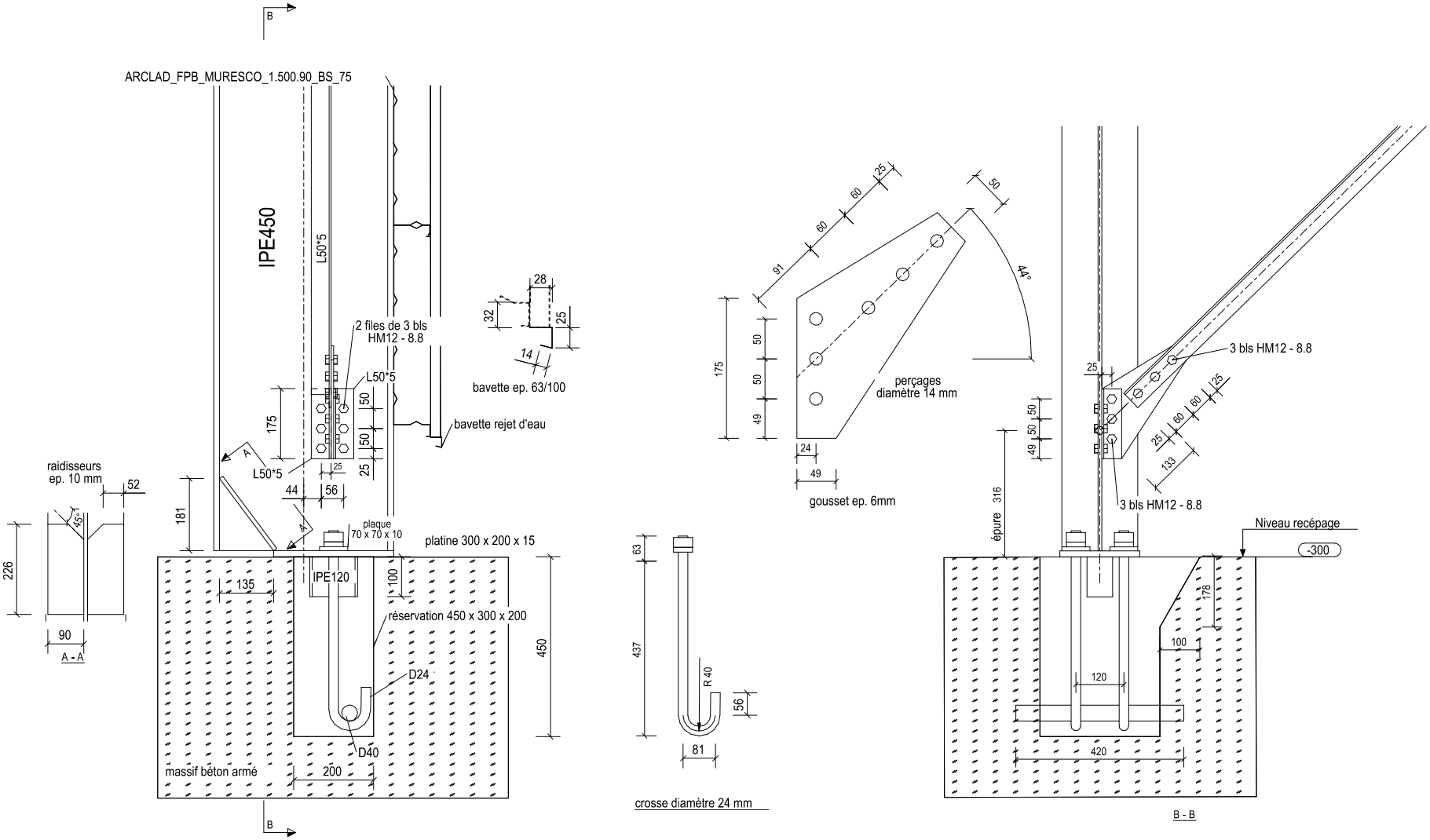

Elévation
1:8